OEM Automatic AB
Postadress: Box 1011, 573 28 Tranås
Besöksadress: Dalagatan 4, 573 28 Tranås
075-242 42 00 | kundsupport@oemautomatic.se | www.oemautomatic.se

FÄSTEN TILL SERIE E4.21

E4.210.030.1.12
KMA Fäste E4/1 Passar ojämnt antal länkar

- Upp till 48 grader svängbara ändbitar
- Möjlighet till fästning från flera sidor
- Rekommenderad självbärande och glidande installation

PRODUKTBESKRIVNING

TEKNISK DATA

Bredd inre	30 mm
Bredd yttre	44 mm
C-profil	Nej
Färg	Svart
Passar till	Breddindex 030.

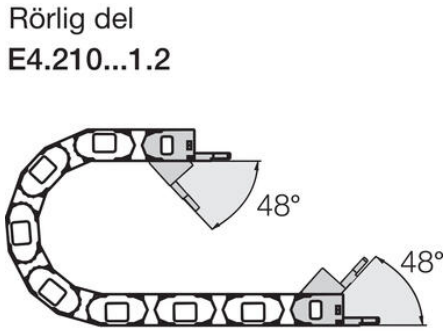

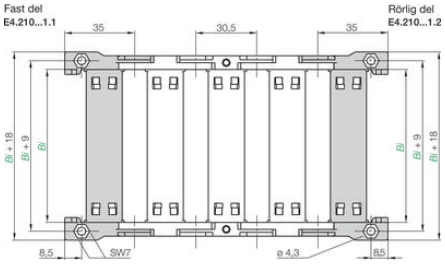

Fast del
E4.210...1.1